SB系列

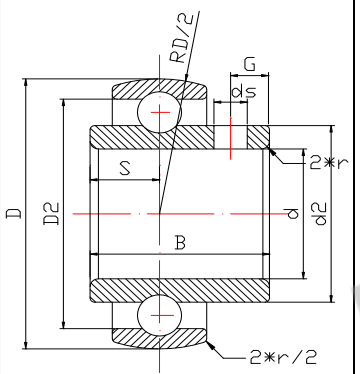

型号	d	D	D2	De	Re	C	d2	d1	R1	B	ds	游隙C0	Dw	Z	G	r
SB208-24	38.1	S80	67.6	72	12.6	18	52.6	48	12.36	34	2*M6	180-210	12	9	8	1.25
SB202	15	S40	33.4	35.674	7.08	12	24.5	22.18	6.94	22	2*M4	90-130	6.747	8	5	1
SB206-20	31.75	S62	51.7	55.49	10	16	40.3	36.44	9.8	30	2*M6	180-210	9.525	9	5	1.25
SB205	25	S52	44.2	46.876	8.34	15	34	31	8.16	27	2*M5	170-200	7.938	9	6.5	1
SB205-16	25.4	S52	44.2	46.876	8.34	15	34	31	8.16	27	2*M5	170-200	7.938	9	6.5	1
SK005	25	S47	40.1	42.3	6.64	12	31.8	29.6	6.52	22.5	2*M5	120-160	6.35	10	5	1

NCK 轴承