特制非标系列

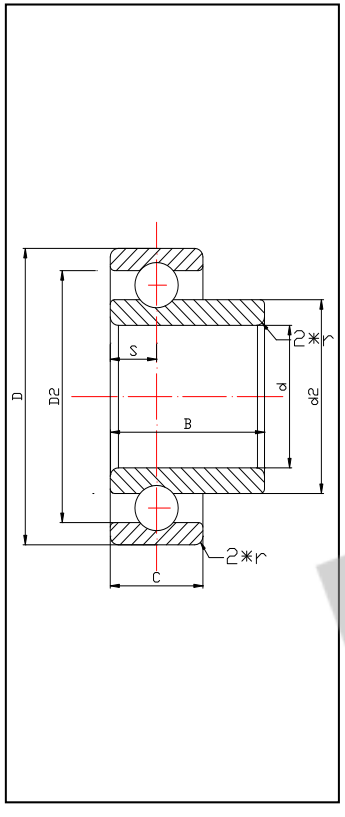

型号	d	D	D2	De	Re	C	d2	d1	R1	B	S	游隙C0	Dw	Z	r	
F608	8	22	18.2	18.938	4.2	8	11.8	11	4.1	10	4	60-90	3.969	7	0.6	
F6204-T	21	47	39.7	42.426	8.34	14	29.5	26.55	8.16	25	7	170-200	7.938	8	0.9	
697E	7	18	14.28	14.881	2.5	5	10.72	10.105	2.4	5.3	2.5	60-90	2.381	9	0.6	
MR214119	11.9	21.4	19.1	19.825	3.32	5	14.2	13.465	3.26	5.3	2.5	70-100	3.175	9	0.4	*
55116	22.1	37	32.9	34.312	5	8	26.1	24.788	4.9	11.5	4	90-130	4.762	11	0.6	
933415	6	12	9.65	10	1.05	3	8.35	8	1.03	3.5	1.5	50-80	1	15	0.3	* 满28
933416	8	16	13.6	14	2.1	4	10.4	10	2.06	4.5	2	50-80	2	10	0.3	* 满18
933417	10	19	16.4	16.862	2.5	5	12.6	12.1	2.4	5.5	2.5	60-90	2.381	11	0.5	* 满18
539	19.05	30.1625	26.39	26.991	2.5	6.35	22.83	22.229	2.4	7.1428	3.175	60-90	2.381	17	0.6	

NCK 轴承